STRUTTURA DI SOSTEGNO SHELTER
scala 1:20

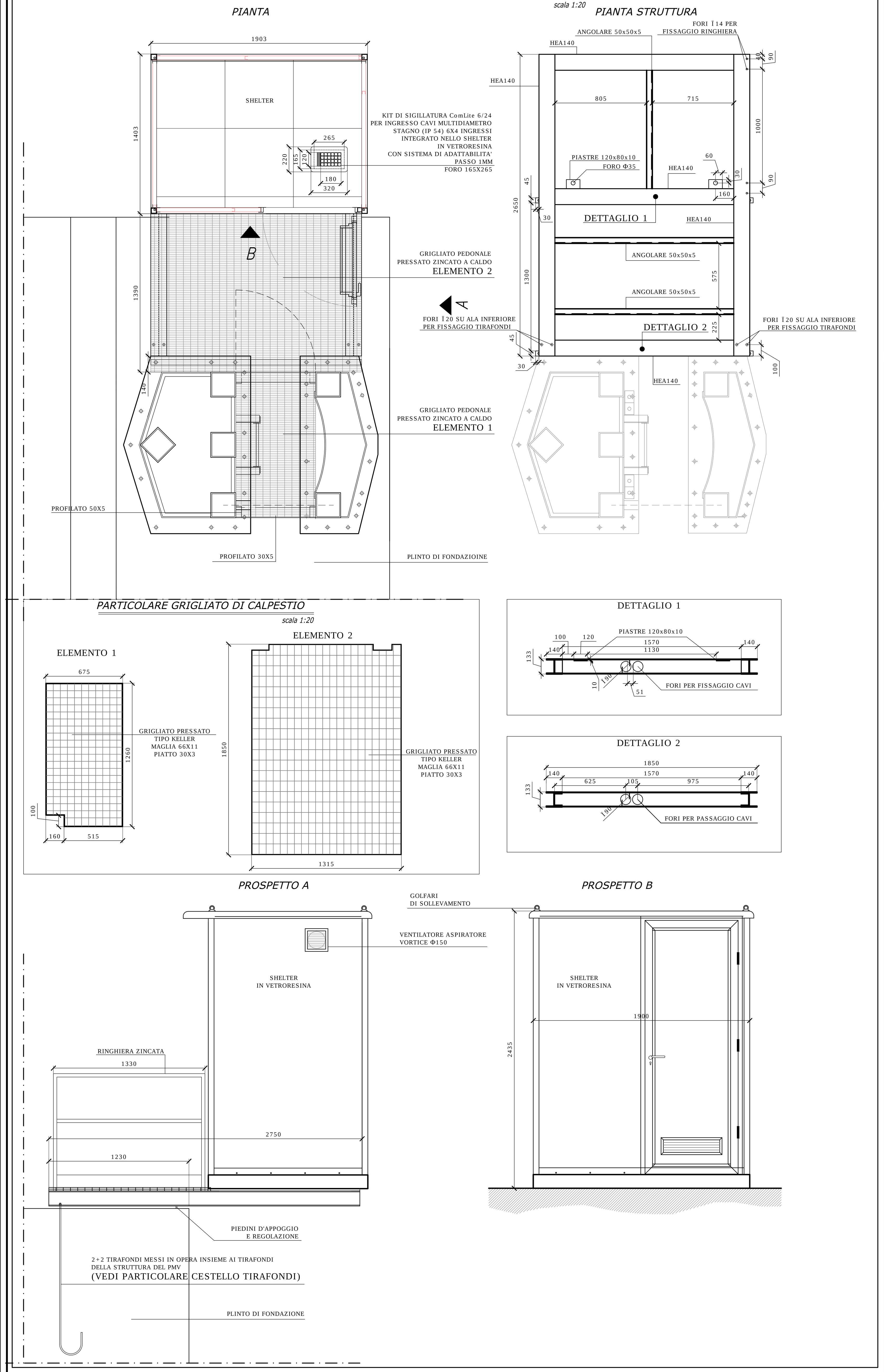

CESTELLO TIRAFONDI
scala 1:20

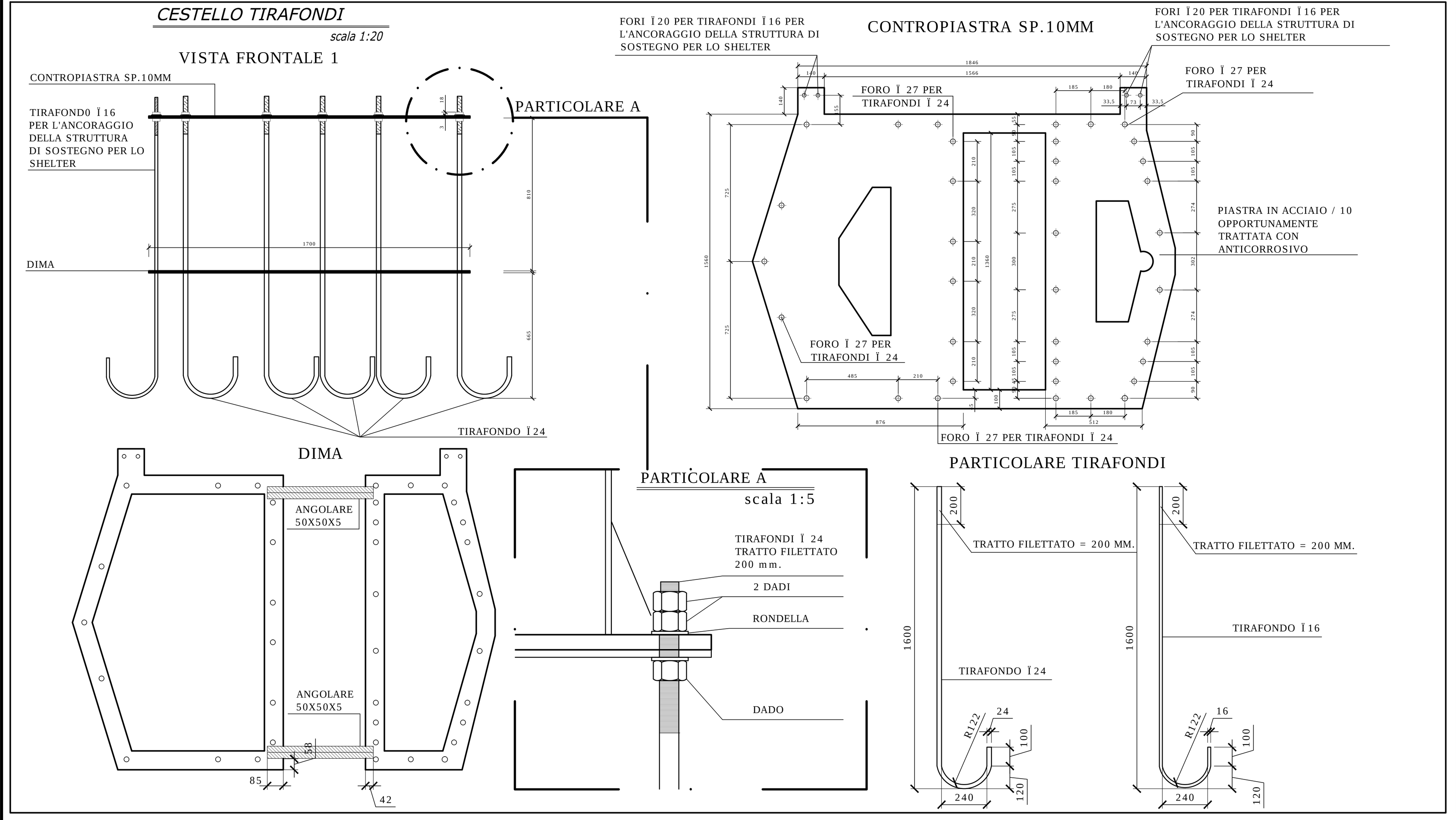

ELEMENTI DI SOSTEGNO A T PER PMV
scala 1:20

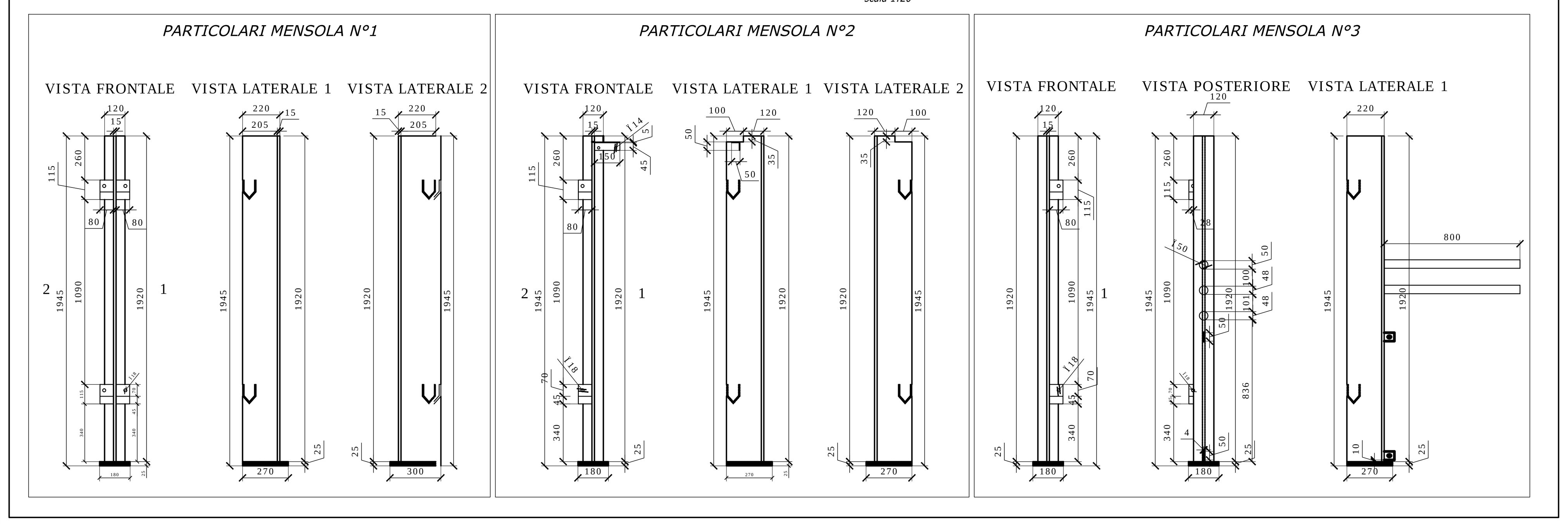

PARTICOLARE: PALO TELECAMERA
scala 1:20

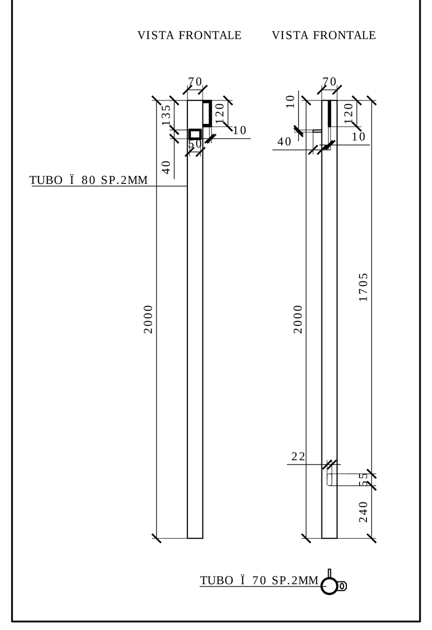

PARTICOLARE CANCELLO
scala 1:20

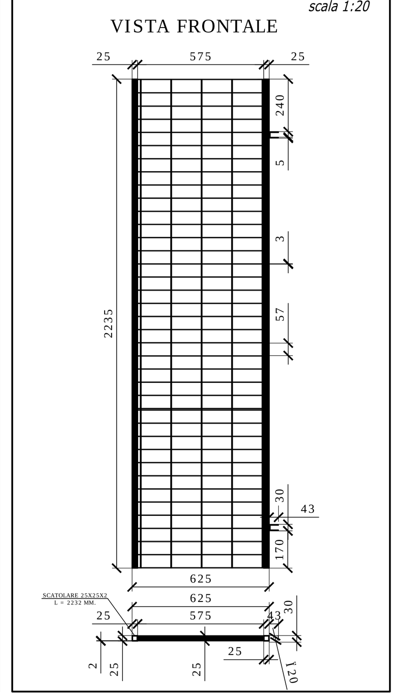

PARTICOLARE STAFFA PORTA BOA
scala 1:10

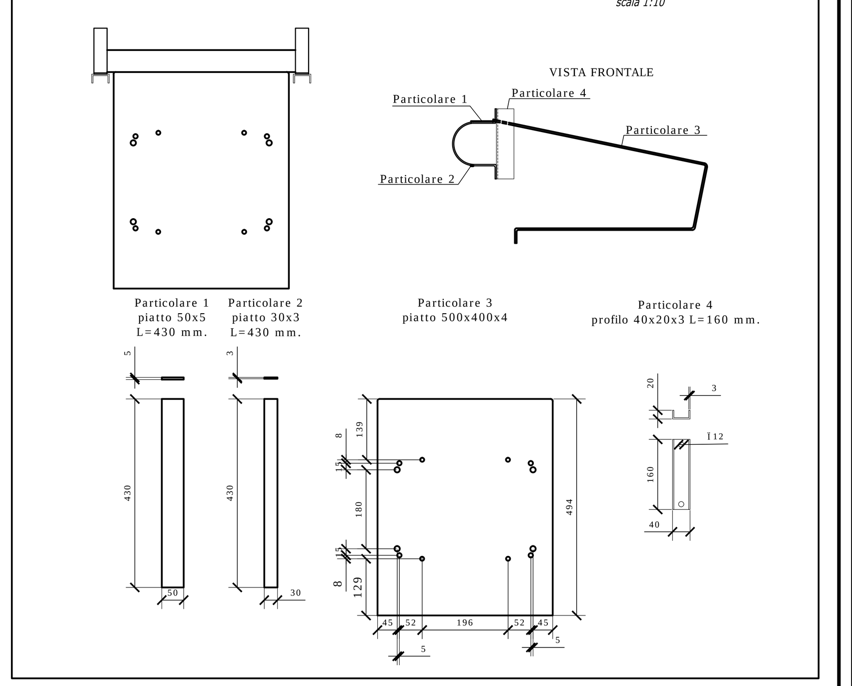

SCATOLARE DI SOSTEGNO PANNELLI METALLO FORATO
scala 1:20

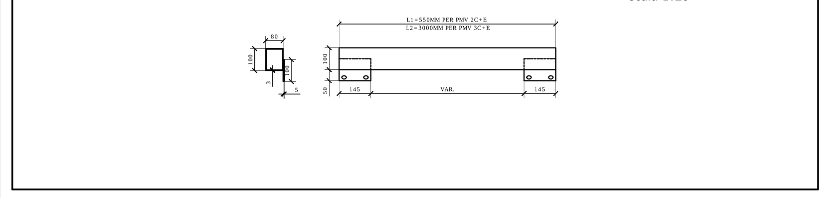

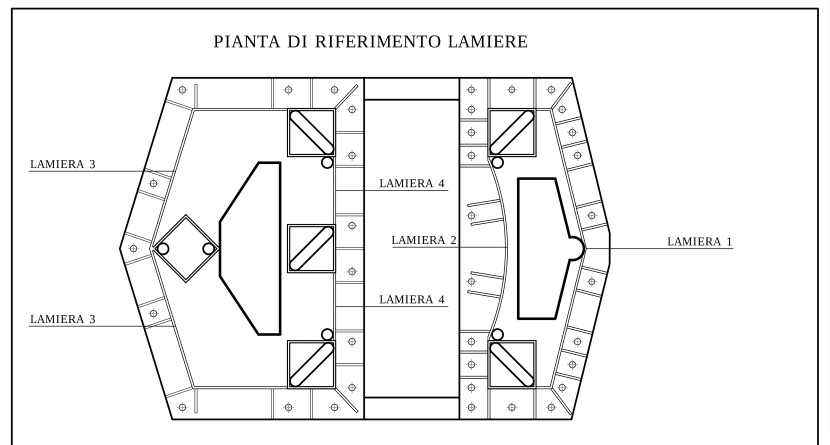

PARTICOLARI RETE FORATE
scala 1:20

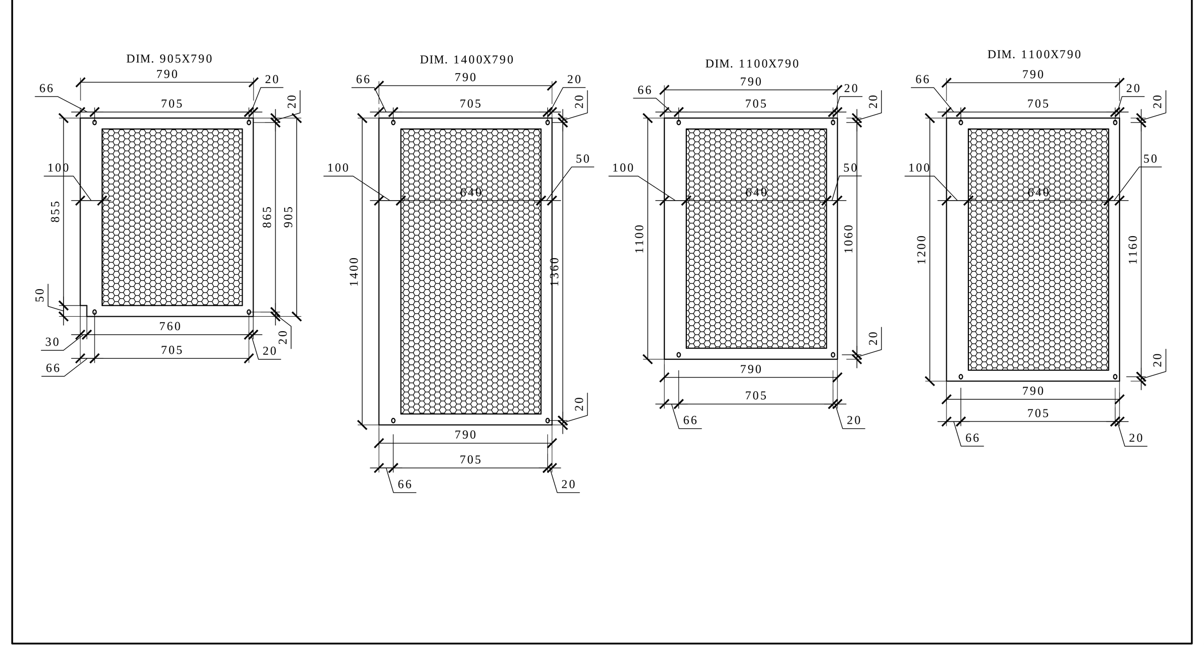

PARTICOLARE STAFFA PORTA ANTENNA
scala 1:10

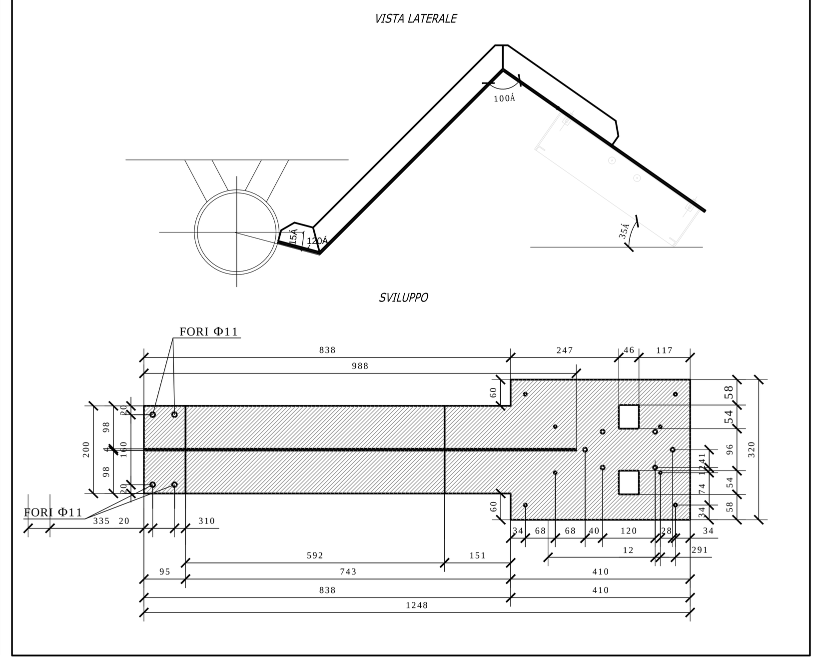

LAMIERE E CARTER
scala 1:20

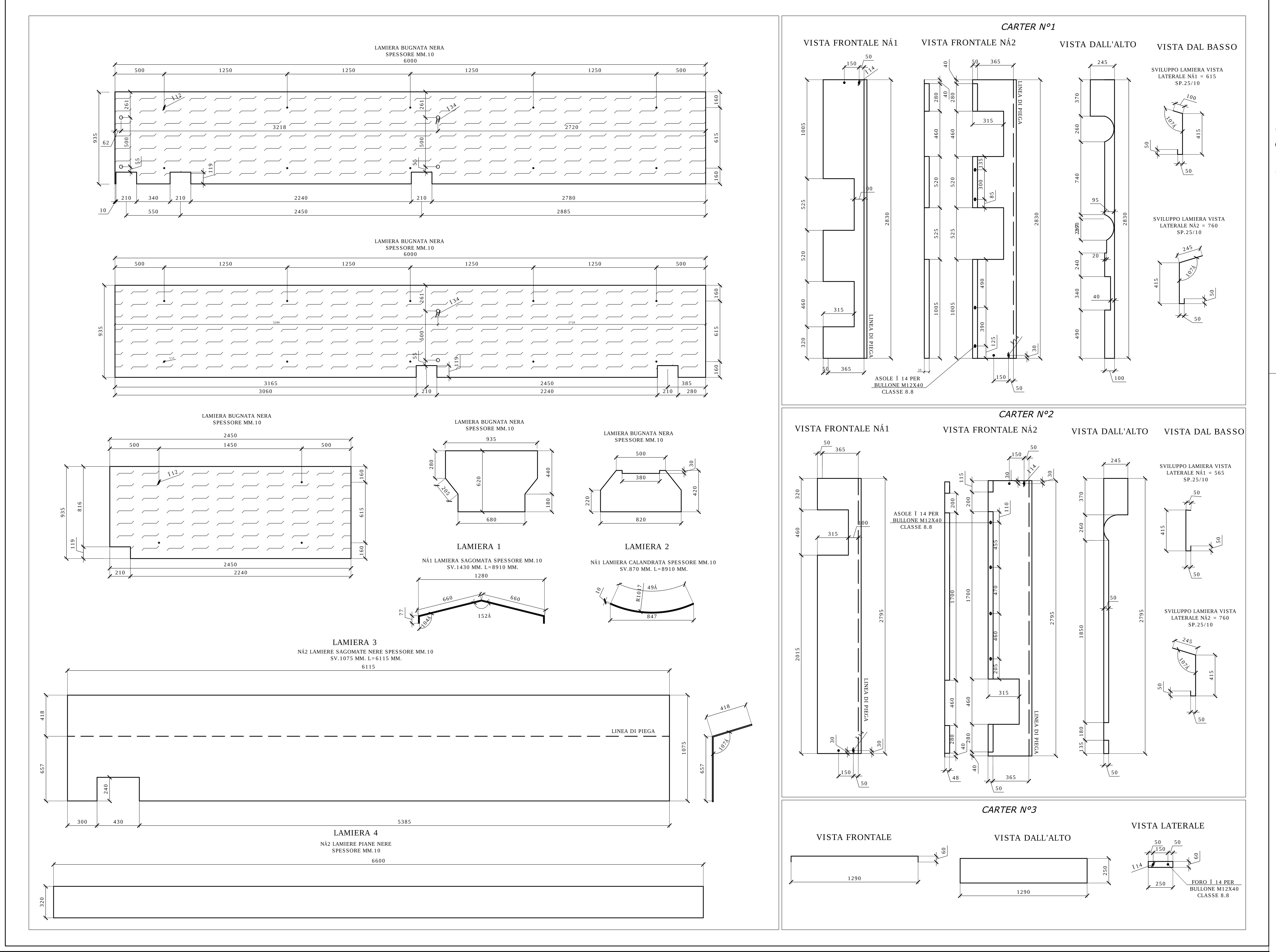

TABELLA MATERIALI E SPECIFICHE
(VALIDA SOLO PER SOSTEGNO DELLO SHELTER E CARTER DI FINITURA)

PROFILATI E PIATTI: Acciaio S275JO (ex Fe 430 C)
UNI EN 10025 e EN 10210-1 conforme alla Direttiva 89/106/CEE

TIRAFONDI: Acciaio S355JO (ex Fe 510 C) UNI EN 10025/95 e EN 10210-1 Zincati

BULLONI A.R. : UNI EN 898
I bulloni non devono avere il gambo filettato per l'intera lunghezza.
La lunghezza del tratto filettato non dovrà essere maggiore di quella delle parti da serrare e si dovrà sempre far uso di rosette sotto la testa e sotto il dado.
I bulloni devono essere marcati.

VITI: classe 10.9 UNI 5712 Zincati
DADI: classe 10 - 8G UNI 5713 Zincati
ROSETTE: Acciaio C50 UNI 5714 Zincate
SALDATURE :
- I^ classe a penetrazione secondo CNR 10011/85 e conformi a ISO 463, EN 287-1, EN 1418, EN 288-3, EN 1011, EN 29692
- Le saldature tra profilati e quelle tra tubi e profilati sono, salvo diversa indicazione, a ripristino di sezione.
- Le saldature a doppio cordone d'angolo, dove non diversamente indicato, devono avere lati non inferiori a 0.7 volte lo spessore minimo dei piatti collegati.

NOTE:
- Per tutta la struttura applicare cicli di zincatura come da norme tecniche d'appalto (EN ISO 1461)
Ad ultimazione del montaggio della struttura, prevedere la zincatura a freddo in opera della parte esposta dei tirafondi.
- Ogni elemento principale costituente la struttura completa (trave, ritto, prolunga) dovrà essere contrassegnato con un numero identificativo saldato alla struttura in officina, prima della zincatura, in posizione visibile.

autostrade || per l'italia

INSTALLAZIONE PANNELLI A MESSAGGIO VARIABILE POSTI "IN ITINERE"

PROGETTO ESECUTIVO

STRUTTURA IN ITINERE A SBALZO
PER AUTOSTRADE A 2 E 3 CORSIE E CORSIA D'EMERGENZA
(LUCE NETTA DELLO SBALZO = 12,00+2,40m)

– STRUTTURA DI SOSTEGNO PER SHELTER IMPIANTI –

IL RESPONSABILE DELLA PROGETTAZIONE	IL PROGETTISTA	IL DIRETTORE TECNICO
Arch. Antonino DI LELLO Ord. Arch. Roma N° 11896	Ing. Giampaolo NEBBIA Ord. Ingg. Roma N° 12028	Ing. Giampaolo NEBBIA Ord. Ingg. Roma N° 12028 RESPONSABILE FUNZIONE SVE

RIFERIMENTO ELABORATO — UNITA' / DIRETTORIO (codice commessa, N.Prog., fase, serie) / FILE (n. progressivo, bis, rev.)

PCM56018001PESR004-3

DATA: NOVEMBRE 2009
SCALA:
REVISIONE: n. / data

spea ingegneria europea (autostrade)

ELABORAZIONE GRAFICA A CURA DI:
ELABORAZIONE PROGETTUALE A CURA DI: Ing. Gianluca GALLI
CONSULENZA A CURA DI :
IL CAPO COMMESSA: Arch. Antonino DI LELLO

VISTO DELLA COMMITTENTE

autostrade || per l'italia
Società per azioni

IL PRESENTE DOCUMENTO NON POTRA' ESSERE COPIATO, RIPRODOTTO O ALTRIMENTI PUBBLICATO, IN TUTTO O IN PARTE, SENZA IL CONSENSO SCRITTO DELLA SOC. AUTOSTRADE PER L'ITALIA S.P.A.. OGNI UTILIZZO NON AUTORIZZATO SARA' PERSEGUITO A NORMA DI LEGGE.
THIS DOCUMENT MAY NOT BE COPIED, REPRODUCED OR PUBLISHED, EITHER IN PART OR IN ITS ENTIRETY, WITHOUT THE WRITTEN PERMISSION OF SOC. AUTOSTRADE PER L'ITALIA S.P.A.. UNAUTHORIZED USE WILL BE PROSECUTED BY LAW.